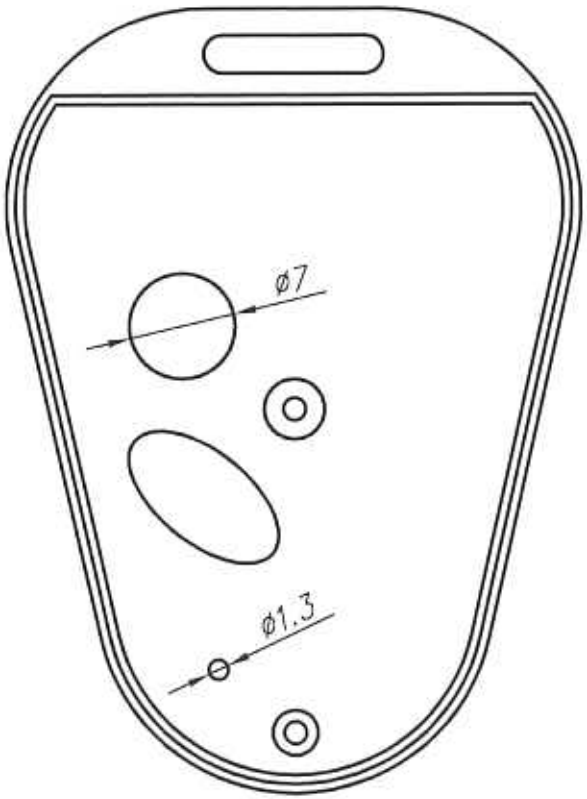

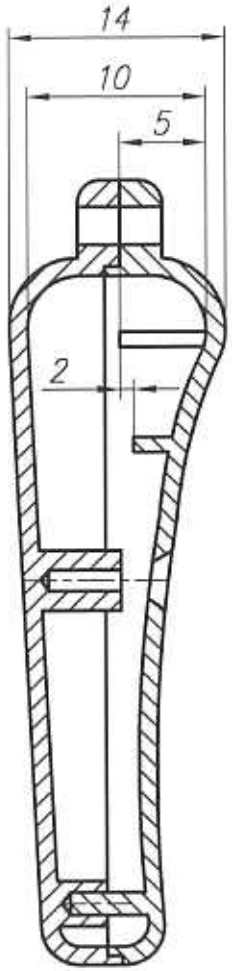

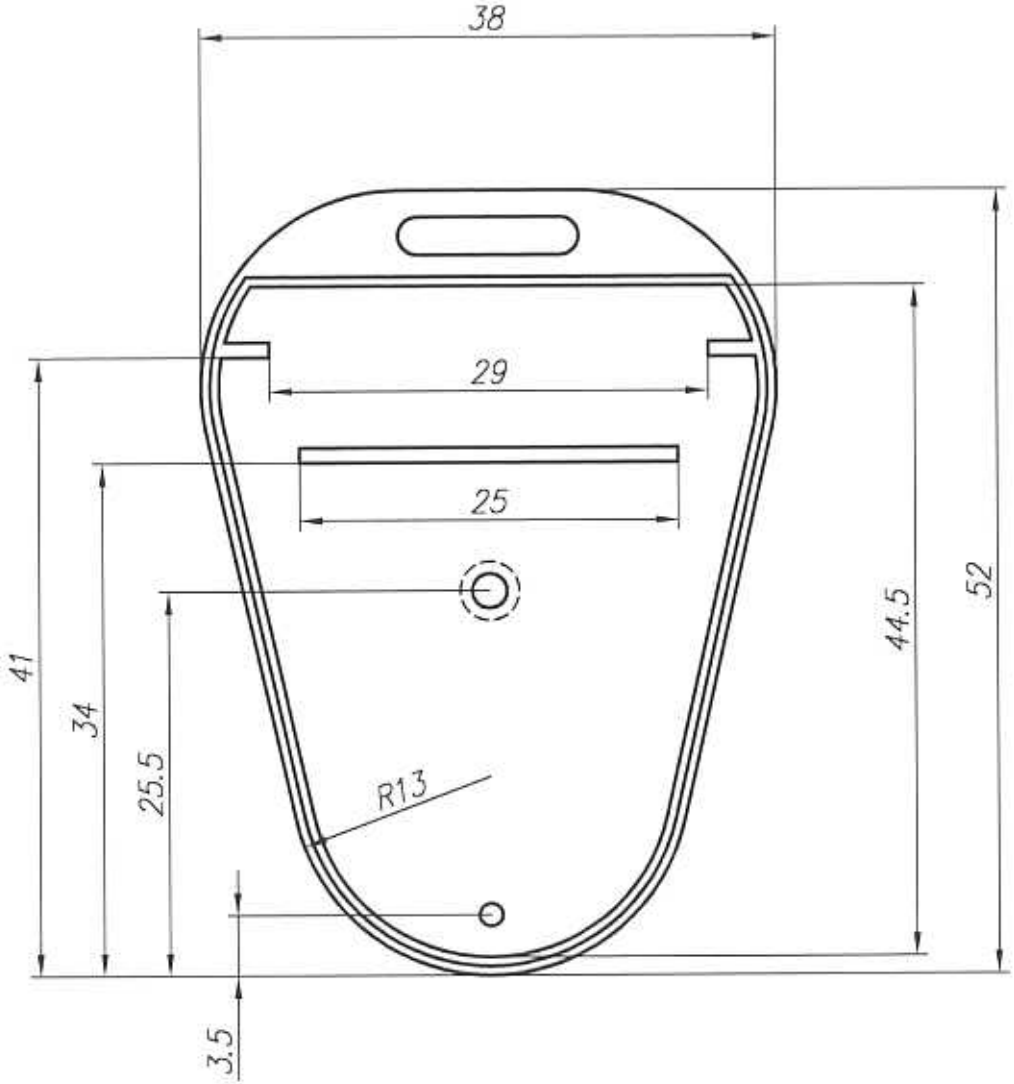

КМ–6