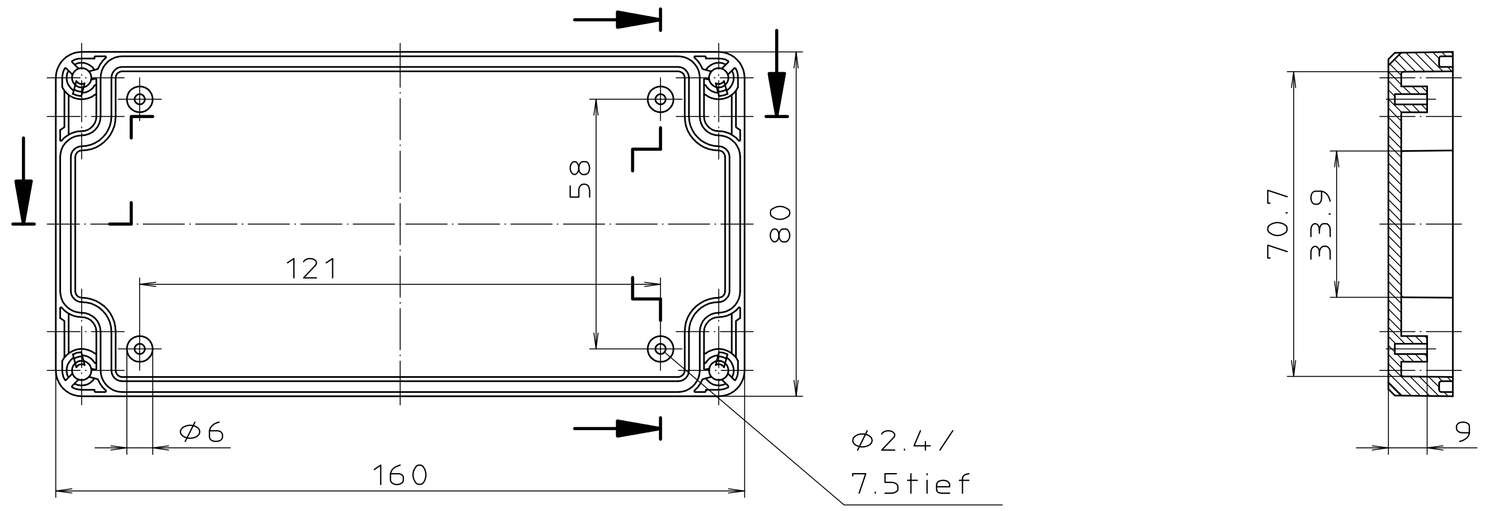

Ausführung EM/ET 220 F

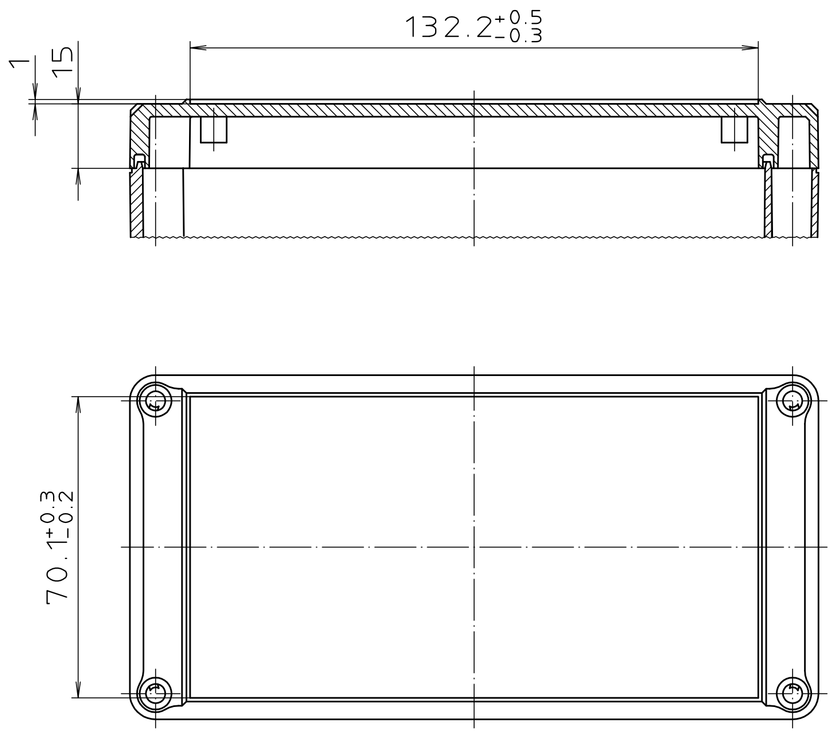

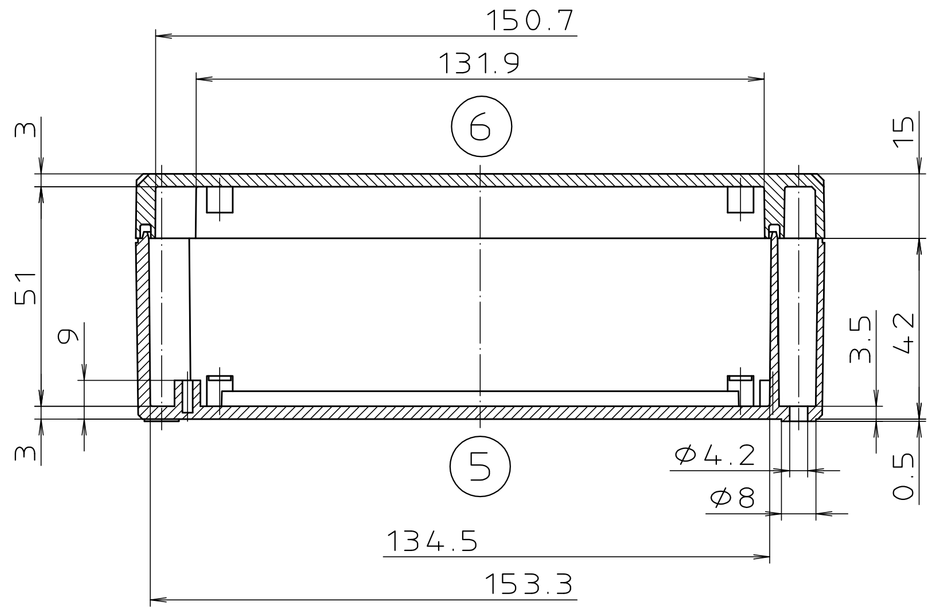

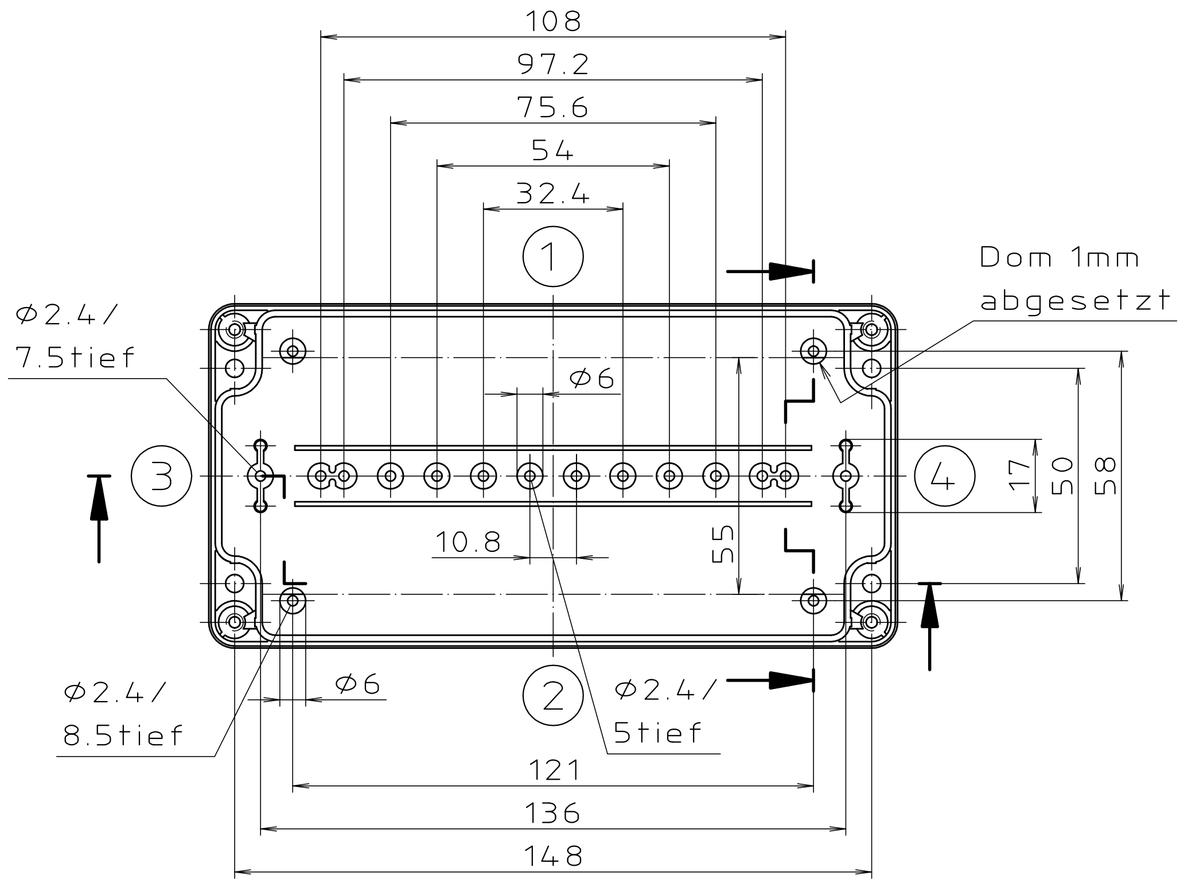

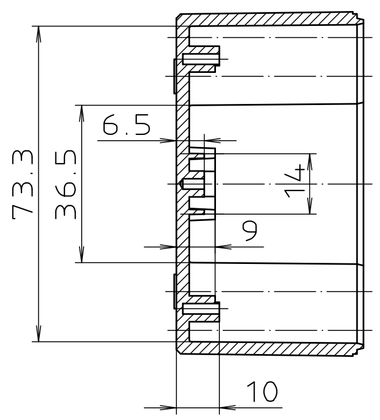

"Schutzvermerk nach DIN 34 beachten"

Maßstab:	1:1
Zchn.Nr:	1G 5145.033.04
Artikel:	EM/ET 220 EM/ET 220 F Katalogzeichnung
Ae.Nr:	Datum:
3633	22.08.02
2785	01.03.93
2742	08.01.93
DISK:	2 500 879
Datum:	02.07.92 OK

BOPLA
A Phoenix Mecano Company