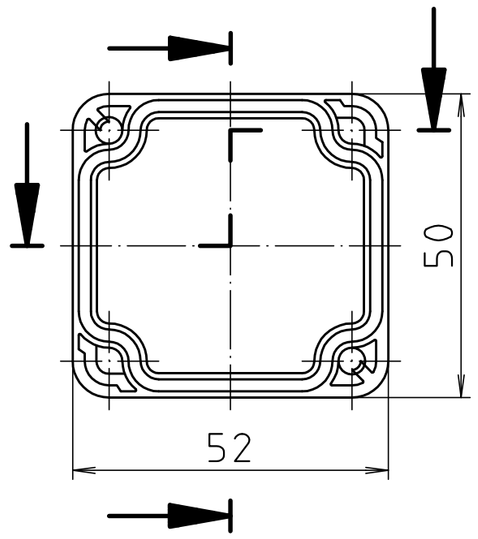

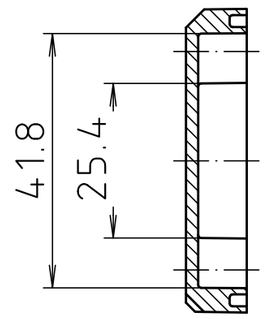

Ausführung EM/ET 205 F/
type EM/ET 205 F

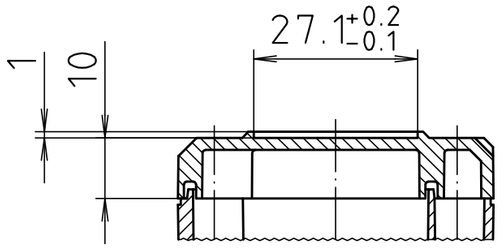

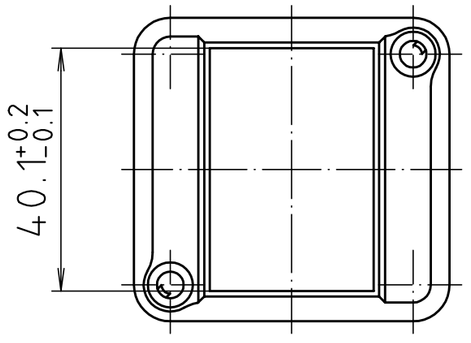

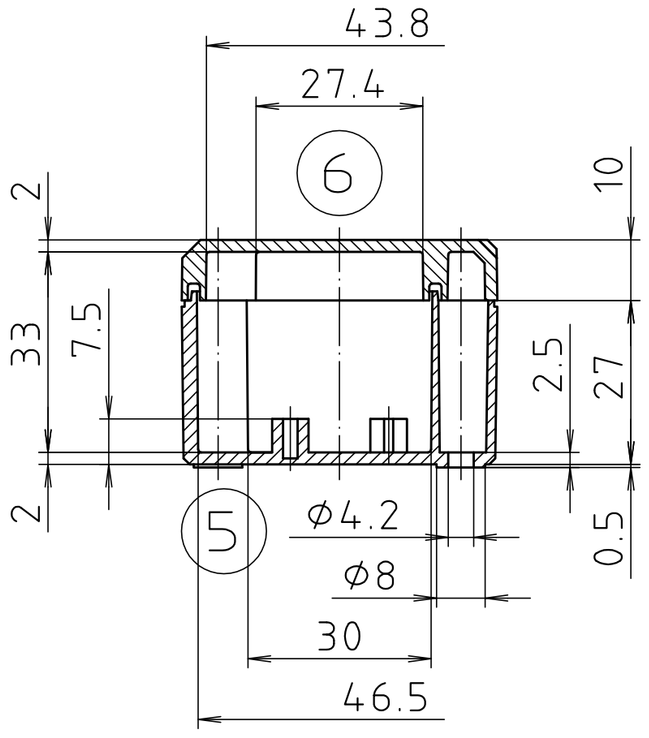

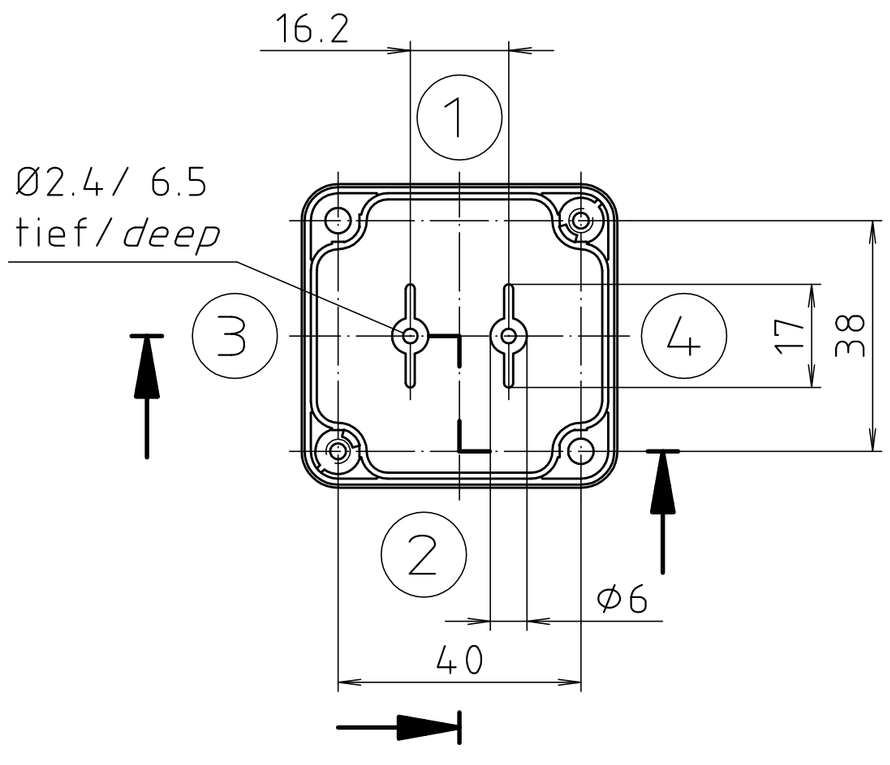

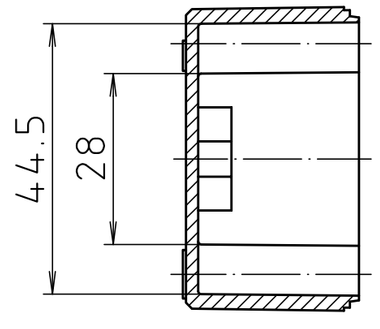

Maßstab/ *Scale:*	1:1
Zeichnungs-Nr. / *Drawing-No.:*	2G 5145.026.04
Artikel / *Article:*	EM/ET 205 EM/ET 205 F Katalogzeichnung/ *Catalogue drawing*

Ä.Nr/ *Alt-No.:*	Datum/ *Date:*
–	–
–	–
–	–
–	–
–	–
–	–
–	–
3633	22.08.02
2785	01.03.93
2742	08.01.93

BOPLA
A Phoenix Mecano Company

DISK: 2 500 872
Datum/ *Date:* 02.07.92 OK

"Schutzvermerk nach DIN ISO 16016 beachten" *"Please pay attention to copyright note DIN ISO 16016"*