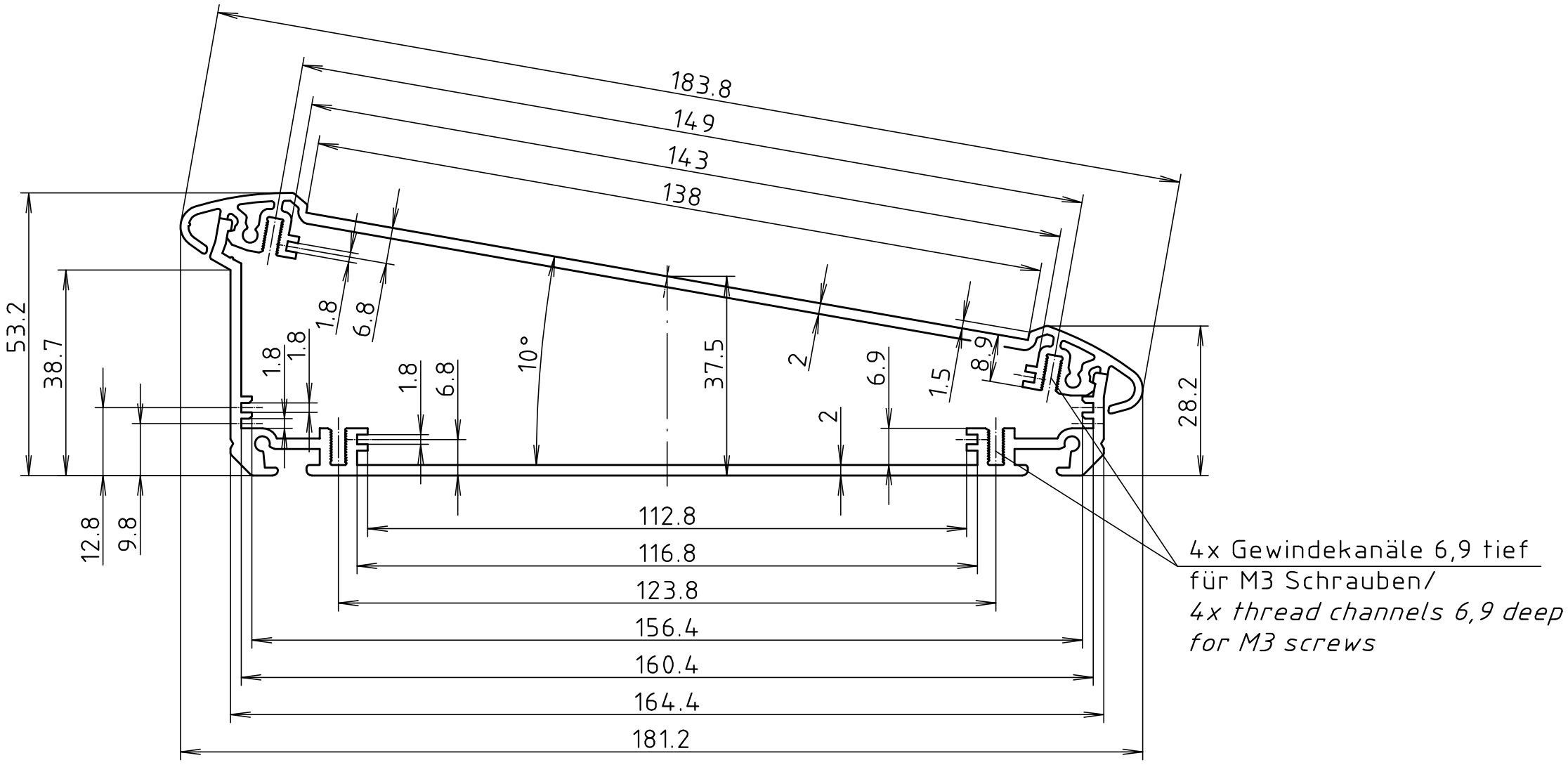

"Schutzvermerk nach DIN ISO 16016 beachten" "Please pay attention to copyright note DIN ISO 16016"

Maßstab/ *Scale:* 1:1

Zeichnungs-Nr. / *Drawing-No.:*
3K 5360.015.02

Artikel / *Article:*
Alu-Topline

Profil 1850/*Profile 1850*
Katalogzeichnung/*Catalogue drawing*

–	–
–	–
–	–
–	–
–	–
–	–
–	–
–	–
–	–
4050	19.04.2013
Ä.Nr/ *Alt-No.:*	Datum/ *Date:*

BOPLA
A Phoenix Mecano Company

DISK: 2 802 742
Datum/*Date:* 12.12.2006 HR