( 2 : 1 )

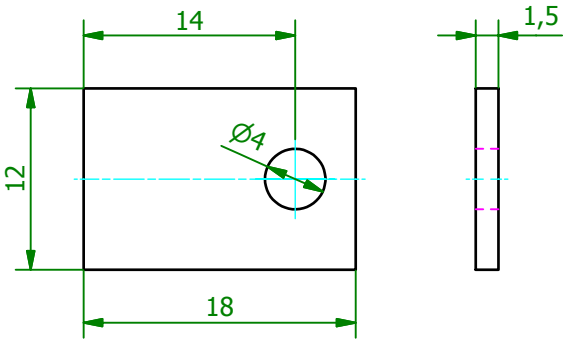


Schutzvermerk gemäß
DIN ISO 16016 beachten
© Fischer Elektronik GmbH & Co. KG 2008

| Freimasstoleranz | Oberfläche | Kunde 77777 - Fischer Elektronik |
|---|---|---|
| DIN ISO 2768m | - | fischerelektronik |

| | Datum | Name |
|---|---|---|
| Erst. | 08.07.2008 | Lochen |
| Bearb. | 08.07.2008 | Lochen |

Bezeichnung / Titel
AOS 220 4
Aluminiumoxydscheibe

Werkstoff / Material
Keramik, t=1,5mm

Zeichnungs-Nummer
001026135

Blatt 1
Blätter 1

| Z. | Änderungen | Datum | Name |
|---|---|---|---|

C 001026134.ipt