ТРЕХФАЗНЫЙ АВТОТРАНСФОРМАТОР ДЛЯ РЕГУЛЯТОРА ОБОРОТОВ

A3RM

Автотрансформаторные регуляторы (два трансформатора, соединенные открытым треугольником) служат для регулировки притока воздуха, устанавливаются в вентиляционных или отопительных системах. Исполнение с классом изоляции I и степенью защиты IP00, номинальная температура окружающей среды ta 40° C, класс теплоизоляции B (130° C). Исполнение в соответствии со стандартом: EN 61558-2-13.

Диапазон мощности: 1,5 - 14 A

Диапазон напряжения PRI: 3x400 V 50/60 Hz

Диапазон напряжения SEC: 5-ступенчатая регулировка (400, 280, 230, 180, 130 V)

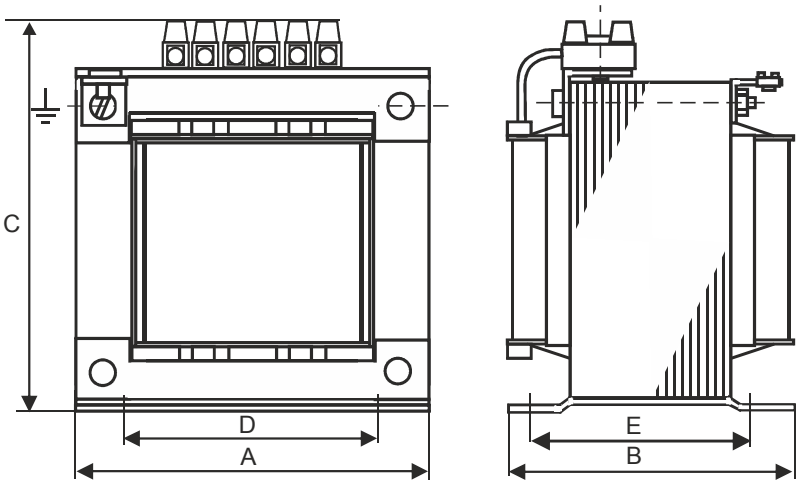

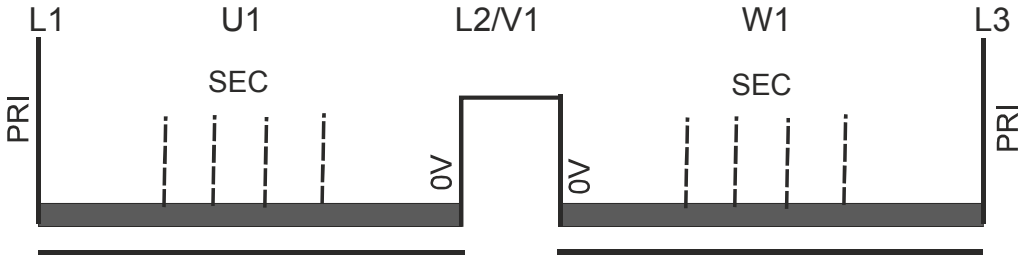

Тип	Ток [A]	Размеры A	B	C	D	E	Крепление	Масса [кг]
A3RM 1,5	1,5	84	74	100	64	60	M4	1,90
A3RM 2,0	2	96	86	114	84	70	M4	2,60
A3RM 3,0	3	120	88	130	90	70	M5	3,80
A3RM 4,0	4	120	100	143	90	82	M5	4,60
A3RM 7,0	7	120	120	143	90	102	M5	6,20
A3RM 10,0	10	135	142	160	104	126	M5	8,50
A3RM 14,0	14	174	152	164	125	138	M8	15,00

Принимая во внимание постоянное развитие констру кции и изменения технических требований, фирма «Breve-Tufvassons» оставляет за собой право изменять вышеуказанные параметры

BREVE®

ul. Postępowa 25/27, 93-347 Łódź, Polska / Tel. +48 42 640-18-10 / handel@breve.pl / www.brevetrafo.ru